X1000AJ PLATAFORMA DE LANÇA COMPACTA SOBRE ESTEIRA

ALTURA DE TRABALHO
32,3 m
106’

ALTURA ACIMA E POR CIMA
17,2 m
56’5"

ALCANCE HORIZONTAL
16,5 m
54’2"

CAPACIDADE DA PLATAFORMA
227 kg
500lbs

JLG®

NOVA X1000AJ
EXPERIMENTE MAIS

Mais Acesso. Mais Capacidade. Mais Estabilidade.

A plataforma de lança compacta sobre esteiras X1000AJ oferece 32,30 m (106 pés) de altura de trabalho e 17,2 m (56 pés 5 polegadas) acima e por cima, com uma capacidade de plataforma irrestrita de 227 kg (500 lb).

O design da lança articulada permite um maior envelope de trabalho para alcançar locais estreitos e de difícil acesso, além de trabalhar em locais fechados e abertos

Seu design estreito permite armazenamento em locais apertados e transporte eficiente.

Painel de controle colorido LCD

- Uma capa transparente protege o painel e fornece máxima visibilidade
- Permite o bloqueio do equipamento para evitar roubo ou uso não autorizado
- Funcionalidade multilíngüe

Líder em seu segmento

- A Plataforma tem capacidade de 227 kg (500 lb) e oferece espaço útil 25% maior que as similares
- SkyGuard® padrão
- Estrutura leve para fácil remoção
- Rodas para empurrar a plataforma desacoplada permitindo a passagem por espaços estreitos
- Rotação da plataforma de 180 graus
- Controle remoto com colorido

Capacidade de extensão das esteiras

- Permite estender as esteiras para aumentar a estabilidade em superfícies inclinadas e permite retrair as esteiras para atravessar portas ou corredores estreitos

Duas opções

- Motor Diesel Kubota D902
- Bateria Íon-Lítio 76 V Opcional para operação silenciosa e limpa

Patolas de múltiplo posicionamento

- Posicionamento duplo de patolas, em espaços padrão ou estreitos
- Patolas autoniveladoras de um toque, estabilizam e nivelam a máquina a uma inclinação de 10 graus

Facilidade no Transporte

- Cavidades para garfos e ganchos de elevação fornecem mais opções para trasnportar a máquina no local de trabalho.

Performance

Altura da Plataforma	**30,5 m**	**100 ft**
Altura de Trabalho	**32,3 m**	**106 ft**
Alcance Horizontal	**16,5 m**	**54 ft 2 in**
Alcance Acima e Por Cima	**17,2 m**	**56 ft 5 in**
Capacidade da Plataforma	**227 kg**	**500 lb**
Giro	360° Não contínuo	
Jib (Faixa de Articulação)	180° (+85/-95°)	
Tamanho da Plataforma	1,6 x 0,7 m	63 x 28 in
Largura Total	1,2 m	47 in
Altura Recolhida	2,0 m	6 ft 6 in
Comprimento Recolhida	6,5 m	21 ft 3 in
Comprimento Recolhida sem o Cesto	5,8 m	19 ft 3 in
Largura das Esteiras	2,1 m	6 ft 10 in
Velocidade de Deslocamento (Diesel)	1,8 km/h	1,1 mph
Velocidade de Deslocamento (Íon-Lítio)	1,3 km/h	0,8 mph
Ângulos Máximos:		
Frente	18° (33%)	
Traseira	16° (29%)	
Capacidade de Nivelamento	16°	
Rampa	28%	
Pressão Máxima Exercida sobre o Solo	0,8 kg/cm2	11.3 psi
Pressão da Patola sobre o Solo	4,1 kg/cm2	58 psi
Área de contato da Patola (desde a extremidade externa)		
Área Total de Estabilização	5,5 x 5 m (18 ft 2 in x 16 ft 5 in)	
Área Reduzida de Estabilização	6,7 x 3,71 m (22 ft x 12 ft 2 in)	
Peso (Diesel)*	7.616 kg	16.790 lb
Peso (Íon-Lítio)	7.740 kg	17.064 lb

**Determinadas opções ou padrões de cada país causam variação no peso*

Especificações Padrão

Motorização

Motor Diesel: Kubota D902	16,1 kW	21.6 hp
Capacidade do Tanque de Combustível	25 L	6,6 gal
Motor Elétrico	150 AH	76 V
Opcional: Bateria Íon-Lítio 76V		

Esteiras

Esteiras não marcantes padrão

Sistema Hidráulico

Capacidade	80 L	21 gal
Motor AC	1,2 kW	120 V 60 HZ

Características Padrão

- Patolas de múltiplas posições
- Capacidade abaixo do nível
- Cavidades para garfos de empilhadeiras e ganchos de elevação para trabalhos pesados
- Giro contínuo de 360 graus
- Rotação da Plataforma de 180 graus
- Plataforma para duas pessoas de 1,60 x 0,68 m (63 x 27 pol.)
- SkyGuard®

Opcionais

- Luzes de Sinalização

Opcionais adicionais disponíveis através do pós-vendas

- Plataforma de 0,79 x 0,60 m (31 x 24 pulg.) para uma pessoa
- Esteiras na cor preta

Equipado para o trabalho

- Conexões para linhas de ar e água na base do equipamento, facilitando o fornecimento destes recursos para trabalhos como limpeza de janelas, manutenções gerais, construção ou qualquer tarefa que exija o uso de água ou ar comprimido

Compacto para Movimentação

- Compacta e estreita, passa através de portas duplas

QuikStik® Exclusivo

- O design da lança entrega ciclos mais rápidos de elevação, para que o trabalho seja feito de forma rápida e eficiente.

Dimensões

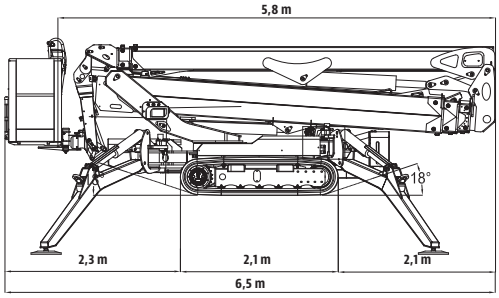

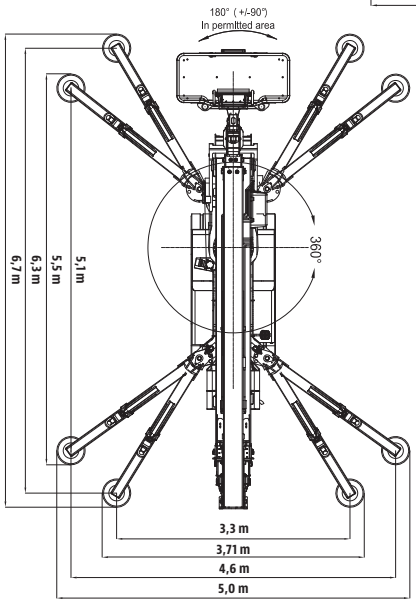

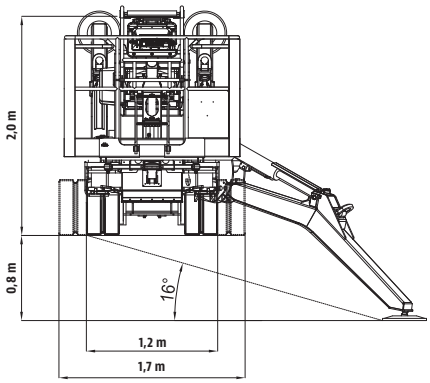

Diagrama de alcance

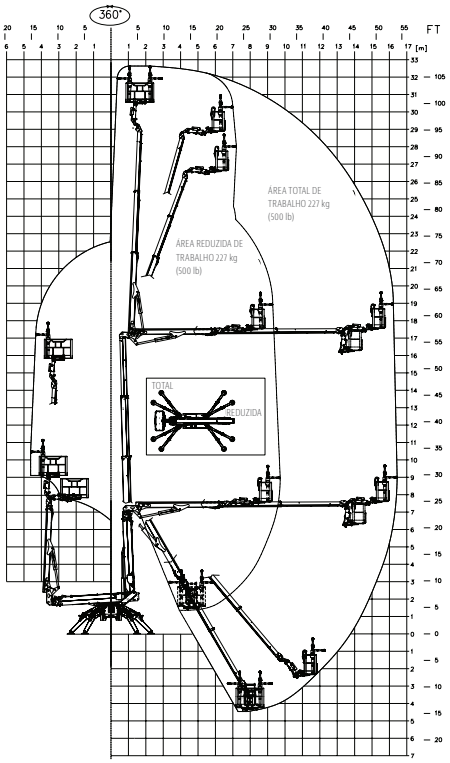

JLG Industries, Inc.
Rua Antônia Martins Luiz, 580
Indaiatuba, SP 13347-404
Telefone +55 19 3936 8870
0800 8482 554
www.jlg.com

Uma empresa da Oshkosh Corporation

Peça: 3131125LA
R030419